SIEMENS

Karta informacyjna 5SV3317-3

Figure similar

wyłącznik ochronny różnicowy, 2-bieg., typ F, krótkozwłoczny, In: 80 A, 30 mA, Un AC: 230 V

Wersja	
Nazwa markowa produktu	SENTRON
oznaczenie produktu	Wyłącznik różnicowo-prądowy
wykonanie produktu	Krótkozwłoczny
oznaczenie typu produktu	5SV3
Ogólne dane techniczne	
liczba biegunów	2
wielkość urządzeń do wmontowania w instalacji zgodnie z DIN 43880	1
żywotność mechaniczna (liczba cykli łączeniowych) typowy	10 000
prąd zwarciowy zabezpieczenia wstępnego maksymalny dopuszczalny	80 A
obciążalność cieplna w przypadku zwarcia	10 kA
funkcja łączeniowa krótkozwłoczny	Tak
kategoria przepięciowa	III
poziom izolacji (Ui) wartość znamionowa	2 000 V
prąd różnicowy wyzwalania wartość znamionowa	30 mA
Napięcie zasilania	
napięcie zasilające dla urządzenia testowego minimalny	195 V
zakres wartości częstotliwości napięcia zasilania	50 Hz
zakres wartości częstotliwości roboczej	50/60 Hz
zakres wartości napięcia zasilania przy AC	230 V
Klasa ochrony	
Stopień ochrony IP	IP20, w przypadku montażu w rozdzielnicy z podłączonymi przewodami
Zdolność przełączania	
● zdolność załączania prąd według IEC 61008-1 wartość znamionowa	0,8 kA
odstęp kratki	60 mm
Rozpraszanie	
Strata mocy [W]	
● w przypadku wartości znamionowej prądu w przypadku AC w stanie rozgrzanym na biegun	5,6 W
● maksymalna	11,2 W
Szczegóły produktu	
właściwość produktu nie zawiera silikonu	Tak
rozszerzenie produktu możliwość instalacji wyposażenie dodatkowe	Tak
Połączenia	
przekrój możliwego do podłączenia przewodu jednożyłowy	

Zmiany zastrzeone
© Copyright Siemens

● minimalny	0,75 mm²
● maksymalny	35 mm²
przekrój możliwego do podłączenia przewodu wielożyłowy	
● minimalny	0,75 mm²
● maksymalny	35 mm²
● moment dokręcenia przy zacisku śrubowym minimalny	2,5 N·m
● moment dokręcania w przypadku przyłącza śrubowego maksymalny	3 N·m
pozycja kabla przyłączeniowego zasilania	Górny lub dolny
Konstrukcja mechaniczna	
wysokość	90 mm
szerokość	36 mm
głębokość	70 mm
głębokość montażowa	70 mm
liczba jednostek podziału szerokości	2
rodzaj montażu	Szyna DIN (REG)
pozycja montażowa	Dowolny
masa netto	200 g
Warunki środowiskowe	
temperatura otoczenia podczas pracy	
● minimalny	-25 °C
● maksymalny	45 °C
temperatura otoczenia podczas magazynowania minimalny	-40 °C
liczba cykli testowych dla oddziaływania na środowisko zgodnie z IEC 60068-2-30	28

Zezwolenia Certyfikaty

General Product Approval

UKCA	CE EG-Konf.	Confirmation	VDE	Miscellaneous	EAC

Test Certificates	other		Railway		Dangerous Good
Miscellaneous	Miscellaneous	Confirmation	Special Test Certificate	Confirmation	Transport Information

Environment

Environmental Confirmations	Environmental Confirmations

Więcej informacji

Informacje dotyczące opakowania
Informacje dotyczące opakowania
Information- and Downloadcenter (Catalogs, Brochures,…)
http://www.siemens.com/lowvoltage/catalogs
Industry Mall (Online ordering system)
https://mall.industry.siemens.com/mall/en/en/Catalog/product?mlfb=5SV3317-3
Service&Support (Manuals, Certificates, Characteristics, FAQs,...)
https://support.industry.siemens.com/cs/ww/pl/ps/5SV3317-3
Image database (product images, 2D dimension drawings, 3D models, device circuit diagrams, ...)
http://www.automation.siemens.com/bilddb/cax_en.aspx?mlfb=5SV3317-3
CAx-Online-Generator
http://www.siemens.com/cax
Tender specifications
http://www.siemens.com/specifications

Zmiany zastrzeone
© Copyright Siemens

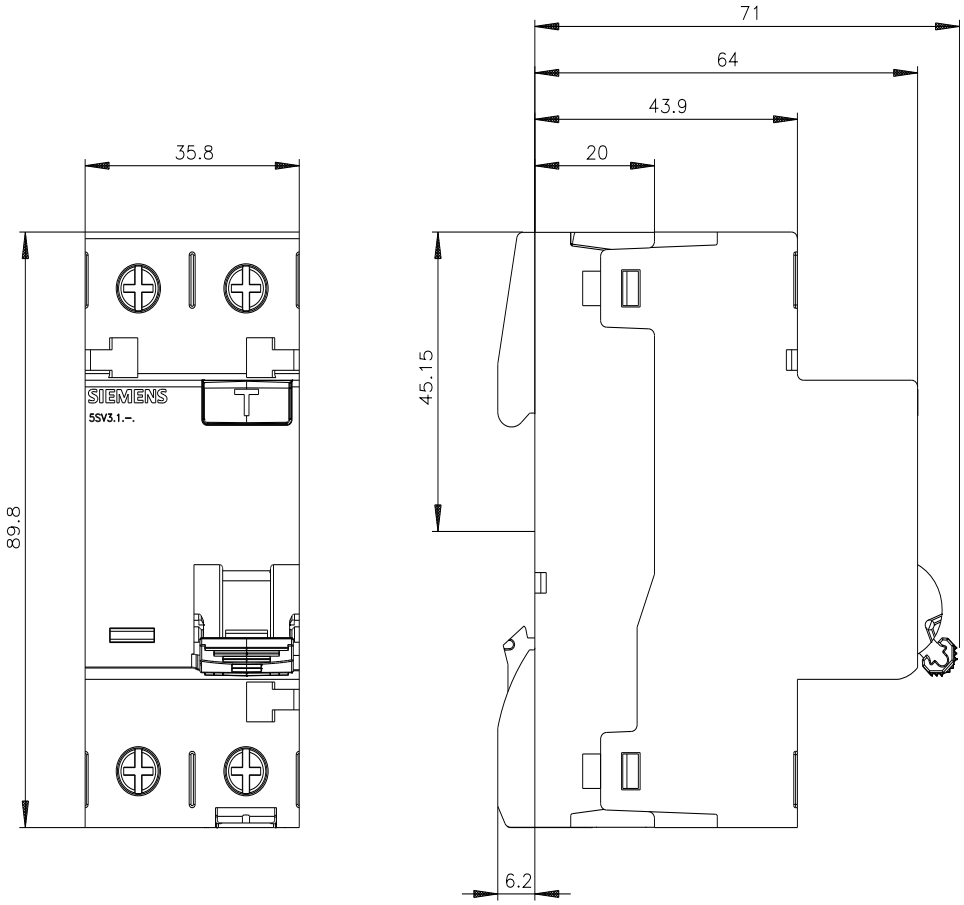

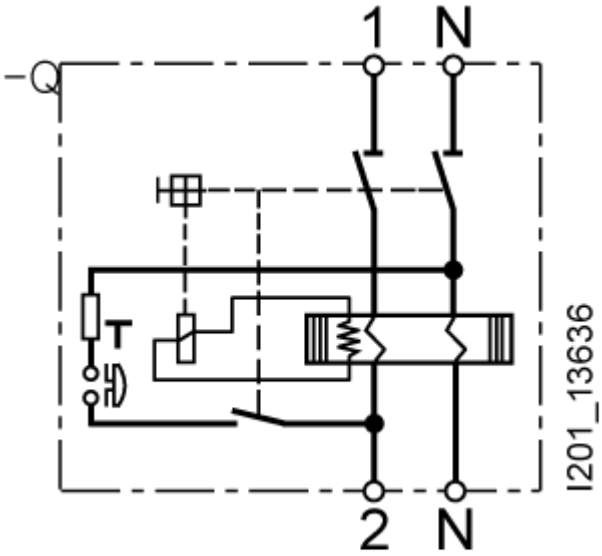

Zmiany zastrzeone
© Copyright Siemens

-CB

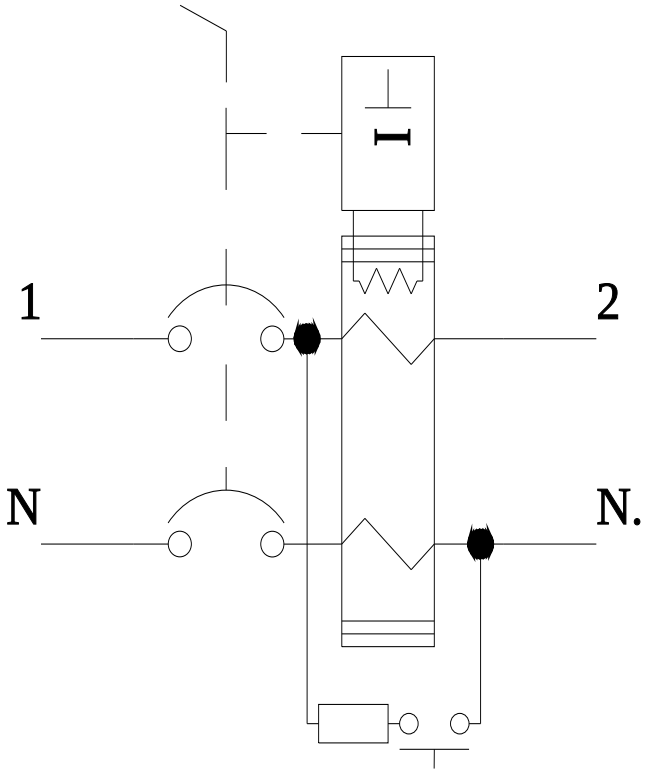

Ostatnia zmiana: 1.05.2024

Zmiany zastrzeone
© Copyright Siemens

Zmiany zastrzeone
© Copyright Siemens